FURON®
Pure Performance

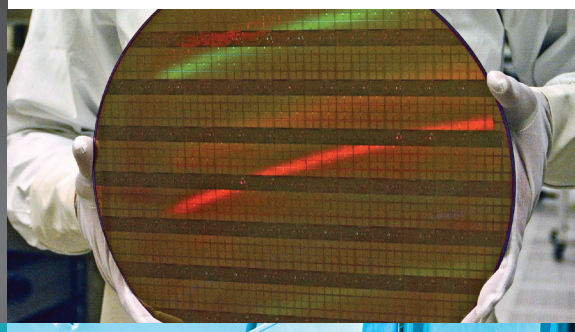

Furon® HPV Valve (Mini)

空圧作動式・手動作動式 二方弁
3.1mm（1/8インチ）オリフィス

概要

Furon HPVバルブは小型で頑丈で、浸食性の高い化学薬品を伴う用途ですぐれた性能と信頼性を提供します。

Furon HPVバルブは、業界で実証済みの当社の設計をベースにしていますが、特に液体溜りを減らし、洗浄時間を短縮できるように作られています。小さな設置面積とさまざまな接手選択が特徴のFuron HPVバルブは、スペースを重視する装置にも簡単に組み込むことができます。

用途

洗浄時間を短縮し、液体溜りが最小限になるよう設計されたFuron HPVバルブは、半導体業界での使用のほか高純度の化学薬品の使用やすぐれた耐薬品性を必要とする用途に最適です。

特徴・利点

- 最高0.55MPa（80 PSIG）の圧力定格
- 正確な3.1mm（1/8インチ）オリフィスバルブ
- 光ファイバセンサーのオプション付きの視覚位置表示器
- 3.1mm（1/8インチ）バルブ用としては業界最小の内部容量
- 最適なCv値　0.06cv
- 耐久回数　100万サイクルを試験済み

SAINT-GOBAIN

Furon® HPV Valve (Mini)

www.saint-gobain.co.jp/plastics

Furon HVPバルブ（小型）

部品番号	流路	端部接続	オリフィス（インチ）	ポートサイズ（インチ）	A
HPV2-S300-22-NC	通常閉	日本ピラー製 Super 300®	3.175㎜相当（1/8"）	3.175㎜相当（1/8"）	2,1
HPV2-S300-22-NO	通常開	日本ピラー製 Super 300®	3.175㎜相当（1/8"）	3.175㎜相当（1/8"）	2,1

製品仕様

接続S300
空圧式作動NC
圧力定格
- パイロット圧　0.45～0.55MPa (65～80 psig)
- 液圧
- 供給圧 0.69MPa (100 psig)
- 背圧　0.55MPa (80 psig)
- 合計圧 1.1MPa (160 psig)

温度定格
- 液温 0～95℃
  これより高温についてはサンゴバン株式会社にお尋ねください。
- 環境温度72°F

オリフィスサイズ 3.175㎜（1/8インチ）
Cv値 0.06

標準オプション

（詳細については、サンゴバン株式会社にお尋ねください）

次のような追加的な端部接続が可能です。
- FNPT
- グラブシール
- カスタムマニホールド

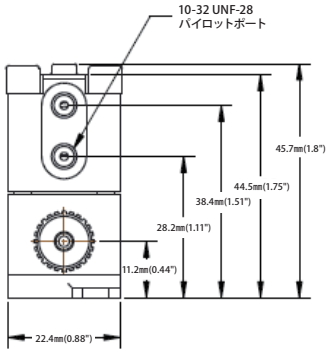

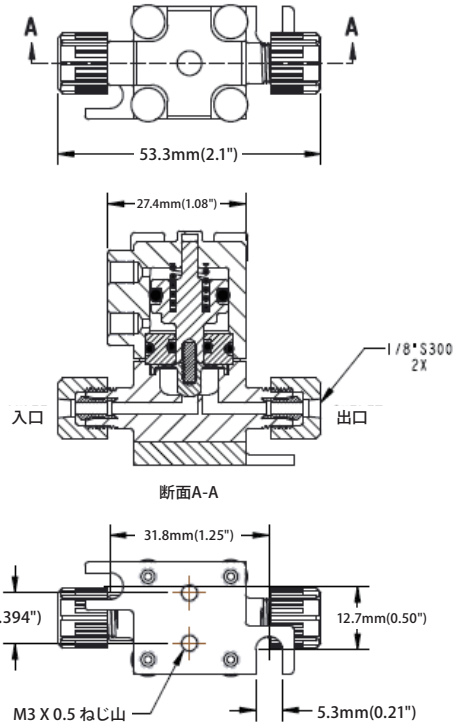

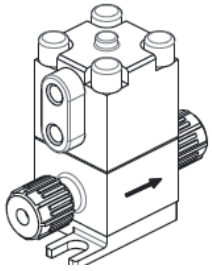

サンゴバン株式会社

機能樹脂事業部
ライフサイエンス（営業・カスタマーサービス）
〒102-0083
東京都千代田区麹町3-7
TEL : 03-6256-9703　FAX : 03-6256-9709
E-mail: ls-japan@saint-gobain.com

www.saint-gobain.co.jp/plastics

重要：Saint-Gobain Performance Plasticsが供給する製品に対し、お客様が意図される用途への適切性と安全性はお客様ご自身でご確認ください。またすべての用途において使用するすべての材料に対する法的要求事項への適合性につきましても、お客様の責任の下でご確認いただきますようお願いいたします。Saint-Gobain Performance Plasticsは、設計上、製造上などあらゆる用途において、製品の誤った使用により生じた不具合については、一切の責任を負いません。
Saint-Gobain Performance Plasticsは、商品性および特定目的への適合性についていかなる黙示保証もいたしません。

警告：Saint-Gobain Performance Plasticsのチューブ製品は、埋入医療機器への使用に対するFDAの認証を受けておりません。
また体内に永久的に埋め込む、あるいは体液や体内組織に永久的に接触するといった医療用途向けには設計されておらず、これらの用途に使用することも意図しておりません。
本警告に反してこれらの用途に使用した場合、重篤な健康障害を引き起こしたり、最悪の場合死亡に至ることもありますので、くれぐれもご注意ください。
製品は医療機器ではございません。医療用途における体液、血液移送などにもご使用いただけません。

原文は英語であり邦訳化していますが、相違のある場合は英文カタログが優先されるものとします。
製品の仕様、梱包、その他ここに記載されている事項についてはお客様へ事前の断りなく変更することがあります。

Furon®, FlareGrip® and FuseBond™ are registered trademarks of Saint-Gobain Performance Plastics. Super 300® is a registered trademark of Nippon Pillar Packaging Co. LTD.

FLS-6314-1018-SGPS-JP-1

©2018 Saint-Gobain Performance Plastics