FURON®
Pure Performance

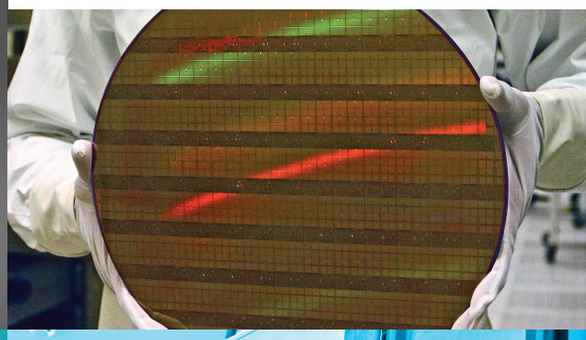

Furon® MDP 1000

小型定量ポンプ（ミニディスペンスポンプ）

(0–10 mL)

概要

Furon MDP 1000は、少量の液体を正確に定量的に吐出するのに効率的なソリューションを提供します。フッ素樹脂のみでできた接液流路をもつFuron小型定量ポンプは、高い腐食性のある媒体との使用のほか、超高純度媒体の使用を要求される用途に適しています。

Furon MDP 1000は、空圧駆動です。アクチュエーターにパイロット空気が供給されると、設定された液体容量を吐出します。手動調節ノブにより、吐出量（ショットサイズ）と吐出速度を簡単に設定できます。当社が特許をもつPTEFローリングダイアフラム技術によって高い吐出精度と再現性が可能です。

Furon小型定量ポンプは、そのコンパクトで効率的な設計により、半導体ウェットプロセスでの液体の吐出、液体の容器またはバイアル（充填ラインの装置）への正確な吐出、産業レベルの化学処理のほか、少量の液体の正確な吐出を必要とする用途で最適なソリューションとなっています。

用途

- 半導体ウェットプロセスでの液体の吐出
- CMPシステムでの研磨スラリーのブレンド
- 脱イオン水流への化学薬品の注入
- 液体の容器への吐出（充填および仕上げ）
- 製造工程での色素、フレーバー、その他の化学薬品の注入
- 実験室装置

特徴・利点

- 少量の液体（10 mLまで）を効率的に吐出
- ぜん動ポンプに代わる理想的なポンプ
- 超高純度用途に適した高純度PTFEおよびPFAの接液部
- 腐食性媒体および浸食性媒体の使用
- 吐出精度および再現性±1%*
- 微調整が可能な吐出量と速度
- コンパクトな設計

*投与量が設定され、再現性が設定値の1%である場合

SAINT-GOBAIN

Furon® MDP 1000

www.saint-gobain.co.jp/plastics

ポンプ注文情報

部品番号	最大吐出量	接手	オリフィス	ポートサイズ
MDP1000	10 mL	FlareGrip® II	6.35mm (1/4")	6.35mm (1/4")

基本動作仕様

周囲温度	0°C ～ 50°C
流体温度	5°C ～ 82°C
1回の吐出量（ショットサイズ）	0 – 10 mL
吐出速度	完全吐出時間：1.0 sec～3.0 sec 調節可能：3.3～10.0 mL/sec
吐出精度	±1%
吐出再現性	±1%
作動時空気圧	0.34～0.48MPa
最大吐出圧	0.48MPaでの空気作動時に0.38MPa

*より高い粘性についてはサンゴバン株式会社にお尋ねください。

管端の標準オプション

代替の端部接続

・他のサイズのフレア接手

・日本ピラー製スーパー300

・グラブシール

・上記以外

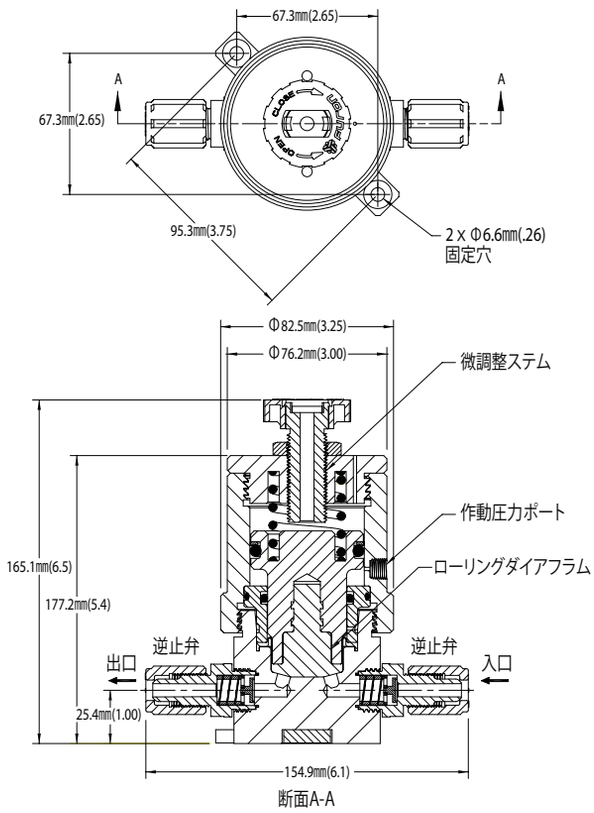

サンゴバン株式会社

機能樹脂事業部
ライフサイエンス（カスタマーサービス）
〒391-0106 長野県諏訪郡原村10801-5
TEL : 050-8882-6342 FAX : 0266-70-1002
E-mail: ls-japan@saint-gobain.com

www.saint-gobain.co.jp/plastics

重要：Saint-Gobain Performance Plasticsが供給する製品に対し、お客様が意図される用途への適切性と安全性はお客様ご自身でご確認ください。またすべての用途において使用するすべての材料に対する法的要求事項への適合性につきましても、お客様の責任の下でご確認いただきますようお願いいたします。Saint-Gobain Performance Plasticsは、設計上、製造上などあらゆる用途において、製品の誤った使用により生じた不具合については、一切の責任を負いません。
Saint-Gobain Performance Plasticsは、商品性および特定目的への適合性についていかなる黙示保証もいたしません。

警告：Saint-Gobain Performance Plasticsのチューブ製品は、埋入医療機器への使用に対するFDAの認証を受けておりません。
また体内に永久的に埋め込む、あるいは体液や体内組織に永久的に接触するといった医療用途向けには設計されておらず、これらの用途に使用することも意図しておりません。
本警告に反してこれらの用途に使用した場合、重篤な健康障害を引き起こしたり、最悪の場合死亡に至ることもありますので、くれぐれもご注意ください。
製品は医療機器ではございません。医療用途における体液、血液移送などにもご使用いただけません。

原文は英語であり邦訳化していますが、相違のある場合は英文カタログが優先されるものとします。
製品の仕様、梱包、その他ここに記載されている事項についてはお客様へ事前の断りなく変更することがあります。

Furon®, FlareGrip®, Grab Seal™ and FuseBond™ are registered trademarks of Saint-Gobain Performance Plastics.

FLS-6210-0924-SGLS-JP

©2024 Saint-Gobain Performance Plastics